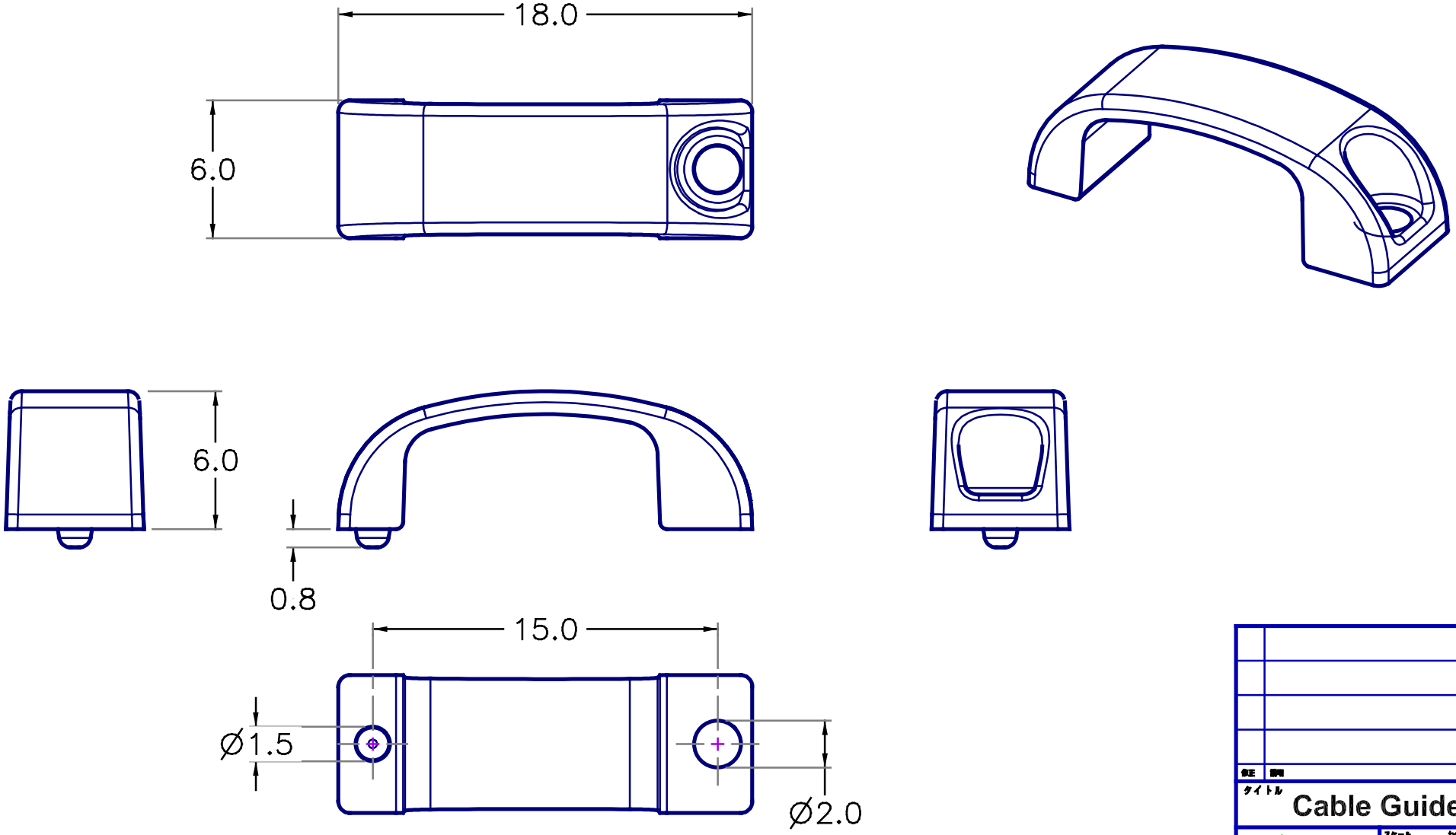

修正	説明	修正者	日付

タイトル
Cable Guide

スケール	txt	日付
図面作成	txt	11/14/13
チェック	txt	
承認	txt	

プロジェクト番号

図面番号